Ջեռուցման համակարգի աշխատանքային գծագրերի հիմնական լրակազմի ամփոփագիր

Թերթ	Անվանում	Ծանոթագր.
1	Ընդհանուր տվյալներ	Ջ-1
2	Առաջին հարկի հատակագիծ ջեռուցման համակարգի անցկացումով Մ 1:100	Ջ-2
3	Երկրորդ հարկի հատակագիծ ջեռուցման համակարգի անցկացումով Մ 1:100	Ջ-3
4	Առաջին հարկի ջեռուցման համակարգի սխեմա	Ջ-4
5	Երկրորդ հարկի ջեռուցման համակարգի սխեմա	Ջ-5
6	Ջեռուցման համակարգի մասնագիր	Ջ-6

Պայմանական նշաններ

Նշան	Նկարագրություն
(կարմիր հոծ գիծ)	Ջեռուցման մատակարարող խողովակագիծ
(կապույտ ընդհատ գիծ)	Ջեռուցման հետադարձ խողովակագիծ
(փականի նշան)	Փական
(դատարկման փականի նշան)	Դատարկման փական
d=20x2.8	Խողովակի տրամագիծ
(կաթսայի նշան)	Ջեռուցման տուրբո կաթսա
50×50	Ջեռուցման պողպատե պանելային մարտկոց 50սմ×50սմ չափերով (հատակագծում)
50×50	Ջեռուցման պողպատե պանելային մարտկոց կարգավորիչ փականով և օդահան կափույրով 50սմ×50սմ չափերով (սխեմայում)
Կ.1	Ջեռուցման կանգնակ № 1
(անցման նշան)	Անցում հատակի նախաշերտի միջով

Ընդհանուր ցուցումներ

Վեդի համայնքի Գոռավան բնակավայրի մանկապարտեզի նախագիծն իրականացված է ՀՀ օրենսդրությամբ սահմանված ստանդարտներին, նախագծման նորմերին և կանոններին (ՀՀՇՆ IV-12.02.01-04), ինչպես նաև նախագծային առաջադրանքին համապատասխան:

Նախագիծն իրականացված է ըստ արտաքին օդի հաշվարկային ջերմաստիճանի տարվա ցուրտ շրջանի համար t_h = - 19°C:

Ջերմային դիմադրությունը պատերի համար ստացվում է R_o=3.0մ°C/Վտ, իսկ առաստաղի համար` R_o=4.2 մ°C/Վտ:

Ջեռուցում

1. Մանկապարտեզի համար նախագծվում է փակուղային ջեռուցման համակարգ: Մայրուղային խողովակագծերն անց են կացվում առաջին և երկրորդ հարկերի հատակների վրայով:
2. Ջեռուցման ընդհանուր ծախսը կազմում է 57.0կՎտ (49020կկալ/ժամ):
3. Նախագծով նախատեսվում է ջերմային հանգույցում տեղադրել 2 տուրբո կաթսա` յուրաքանչյուրը 32կՎտ հզորությամբ:
4. Որպես ջերմատար ծառայում է 80-60°C ջերմաստիճանով տաք ջուրը:
5. Որպես ջեռուցման սարքեր ընդունված են պողպատե պանելային մարտկոցներ, որոնց համապատասխան կախիչները, պտուտակամեխերը, փակիչը և օդահան կափույրը ներառված են յորաքանչյուր կոմպլեկտում:
6. Ջեռուցման համակարգում բոլոր խողովակները նախատեսվում են պոլիպրոպիլենային:
7. Համակարգից օդի հեռացումն իրականացվում է ջեռուցման մարտկոցների վրա տեղադրված օդահան կափույրների միջոցով:
8. Որպես ելակետային ջուր օգտագործվում է խմելու ջուրը շենքի ներքին ջրամատակարարման ցանցից:
9. Ջրի հեռացումը համակարգից իրականացվում է դատարկման փականների միջոցով դեպի հոսակ:
10. Հատակի նախաշերտի միջով անցնող խողովակները ջերմամեկուսացվում են ռետինե ջերմամեկուսիչ խողովակներով:
11. Մայրուղային խողովակագծերը ծածկվում են փայտատաշեղային լամինացված սալերով:
12. Շահագործումից առաջ ջեռուցման համակարգը ենթարկվում է հիդրավլիկ փորձարկման:
13. Թողարկումից հետո կատարվում է ջեռուցման համակարգի կարգաբերում:

ԾՐԱԳՐԻ ԱՌԱՋԱԴՐԱՆՔ ЗАДАНИЕ ПРОЕКТА N 35	ԱՐԱՐԱՏԻ ՄԱՐԶԻ ՎԵԴԻ ՀԱՄԱՅՆՔԻ ՆՈՐ ՈՒՂԻ ԲՆԱԿԱՎԱՅՐԻ ՄԱՆԿԱՊԱՐՏԵԶԻ ԿԱՌՈՒՑՄԱՆ ՆԱԽԱԳԻԾ/Проект строительства детского сада поселка Нор уги, общины Веди, Араратского марза	

ՊԱՇՏՈՆ ДОЛЖНОСТЬ	ԱՆՈՒՆ, ԱԶԳԱՆՈՒՆ ИМЯ, ФАМИЛИЯ	ՍՏՈՐԱԳԻՐ ПОДПИСЬ
ՆԱԽԱԳԾ. ПРОЕКТИР.	Ա.ՀԱԿՈԲՅԱՆ А.АКОПЯН	
ՆԱԽԱԳԾ. ПРОЕКТИР.	Ս.ՍԱՀԱԿՅԱՆ С.СААКЯН	
ՆԱԽԱԳԾ. ПРОЕКТИР.	Թ. ՀՄԱՅԱԿՅԱՆ Т. АМАЯКЯН	

ՋԵՌՈՒՑՈՒՄ / ОТОПЛЕНИЕ	ՓՈՒԼ СТАДИЯ	ԹԵՐԹ ЛИСТ	ԹԵՐԹԵՐ ЛИСТОВ
	ԱՆ	Ջ-1	6
Ընդհանուր տվյալներ	INTER energia	ԻՆՏԵՐ էներգիա ՍՊԸ	

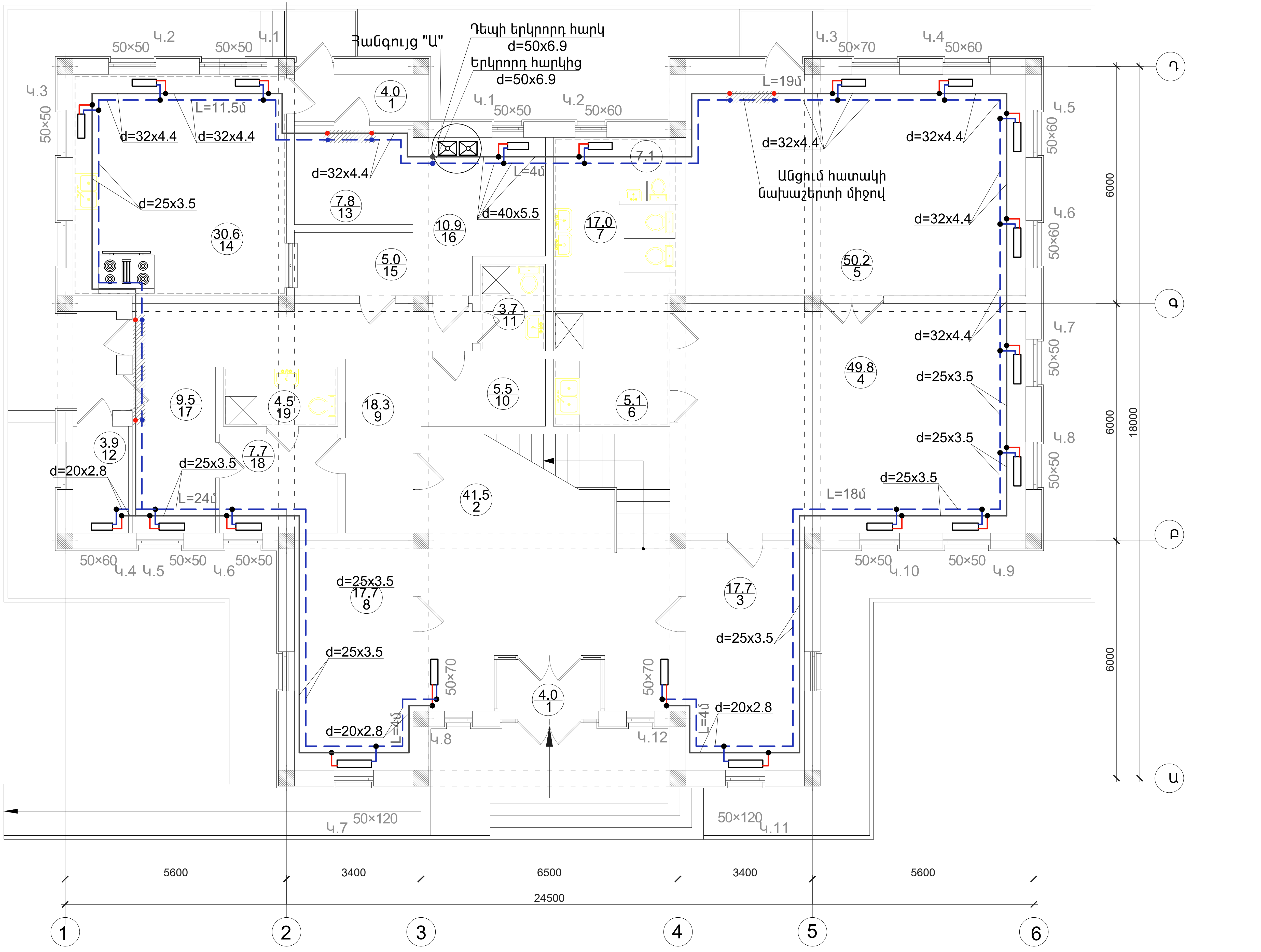

NN	ՍԵՆՅԱԿԻ ԱՆՎԱՆՈՒՄԸ
1	ՏԱՄԲՈՒՐ/ТАМБУР
1.1	ՏԱՄԲՈՒՐ/ТАМБУР
2	ՆԱԽԱՍՐԱՀ/ВЕСТИБЮЛЬ
3	ՀԱՆԴԵՐՁԱՐԱՆ/РАЗДЕВАЛКА
4	ԽԱՂԱՍԵՆՅԱԿ/ИГРОВАЯ КОМНАТА
5	ՆՆՋԱՍԵՆՅԱԿ/СПАЛЬНЯ
6	ԲՈՒՖԵՏ/БУФЕТ
7	ՍԱՆՀԱՆԳՈՒՅՑ/С.У.
7.1	ՍԱՆՀԱՆԳՈՒՅՑ սահմանափակ կարողությունների /ԲՍԽ/ТУАЛЕТ ДЛЯ ИНВАЛИДА
8	ՏՆՕՐԵՆԻ ՍԵՆՅԱԿ/ КАБИНЕТ ДИРЕКТОРА
9	ՄԻՋԱՆՑՔ/КОРИДОР
10	ՍՊԻՏԱԿԵՂԵՆԻ ՍԵՆՅԱԿ/КОМНАТА ДЛЯ БЕЛЬЯ
11	ԱՆՁՆԱԿԱԶՄԻ ՍԱՆՀԱՆԳՈՒՅՑ /հարմարեցված նաև ԲՍԽ համար/ТУАЛЕТ ДЛЯ ПЕРСОНАЛА
12	ԱՆՁՆԱԿԱԶՄԻ ՍԵՆՅԱԿ/КОМНАТА ПЕРСОНАЛА
13	ՍՆՆԴԻ ՊԱՀԵՍՏ/ХРАНИЛИЩЕ ПРОДУКТОВ
14	ԽՈՀԱՆՈՑ/КУХНЯ
15	ՍՆՆԴԻ ԲԱՇԽՄԱՆ ԿԵՏ/ПУНКТ РАЗДАЧИ ПРОДУКТОВ
16	ՋԵՐՄԱՅԻՆ ՀԱՆԳՈՒՅՑ, ԼՎԱՑՔԱՏՈՒՆ
17	ՄԵԿՈՒՍԱՐԱՆ/ИЗОЛЯТОР
18	ԲԺՇԿԻ ՍԵՆՅԱԿ/КОМНАТА ДОКТОРА
19	ՍԱՆՀԱՆԳՈՒՅՑ (ՄԵԿՈՒՍԱՐԱՆԻ)/С.У. ИЗОЛЯТОРА

ԾՐԱԳՐԻ ԱՌԱՋԱԴՐԱՆՔ ЗАДАНИЕ ПРОЕКТА N 35			ԱՐԱՐԱՏԻ ՄԱՐԶԻ ՎԵԴԻ ՀԱՄԱՅՆՔԻ ՆՈՐ ՈՒՂԻ ԲՆԱԿԱՎԱՅՐԻ ՄԱՆԿԱՊԱՐՏԵԶԻ ԿԱՌՈՒՑՄԱՆ ՆԱԽԱԳԻԾ/Проект строительства детского сада поселка Нор уги, общины Веди, Араратского марза
ՆԱԽԱԳԾ. ПРОЕКТИР.	Ա.ՀԱԿՈԲՅԱՆ А.АКОПЯН		ՋԵՌՈՒՑՈՒՄ / ОТОПЛЕНИЕ
ՆԱԽԱԳԾ. ПРОЕКТИР.	Ս.ՍԱՀԱԿՅԱՆ С.СААКЯН		
ՆԱԽԱԳԾ. ПРОЕКТИР.	Թ. ՀԱՄԱՅԱԿՅԱՆ Т. АМАЯКЯН		Առաջին հարկի հատակագիծ ջեռուցման համակարգի անցկացումով Մ 1:100
ՊԱՇՏՈՆ ДОЛЖНОСТЬ	ԱՆՈՒՆ, ԱԶԳԱՆՈՒՆ ИМЯ, ФАМИЛИЯ	ՍՏՈՐԱԳ. ПОДПИСЬ	

ՓՈՒԼ СТАДИЯ	ԹԵՐԹ ЛИСТ	ԹԵՐԹԵՐ ЛИСТОВ
ԱՆ	Ջ-2	6

INTER energie
ԻՆՏԵՐ էներգիա ՍՊԸ

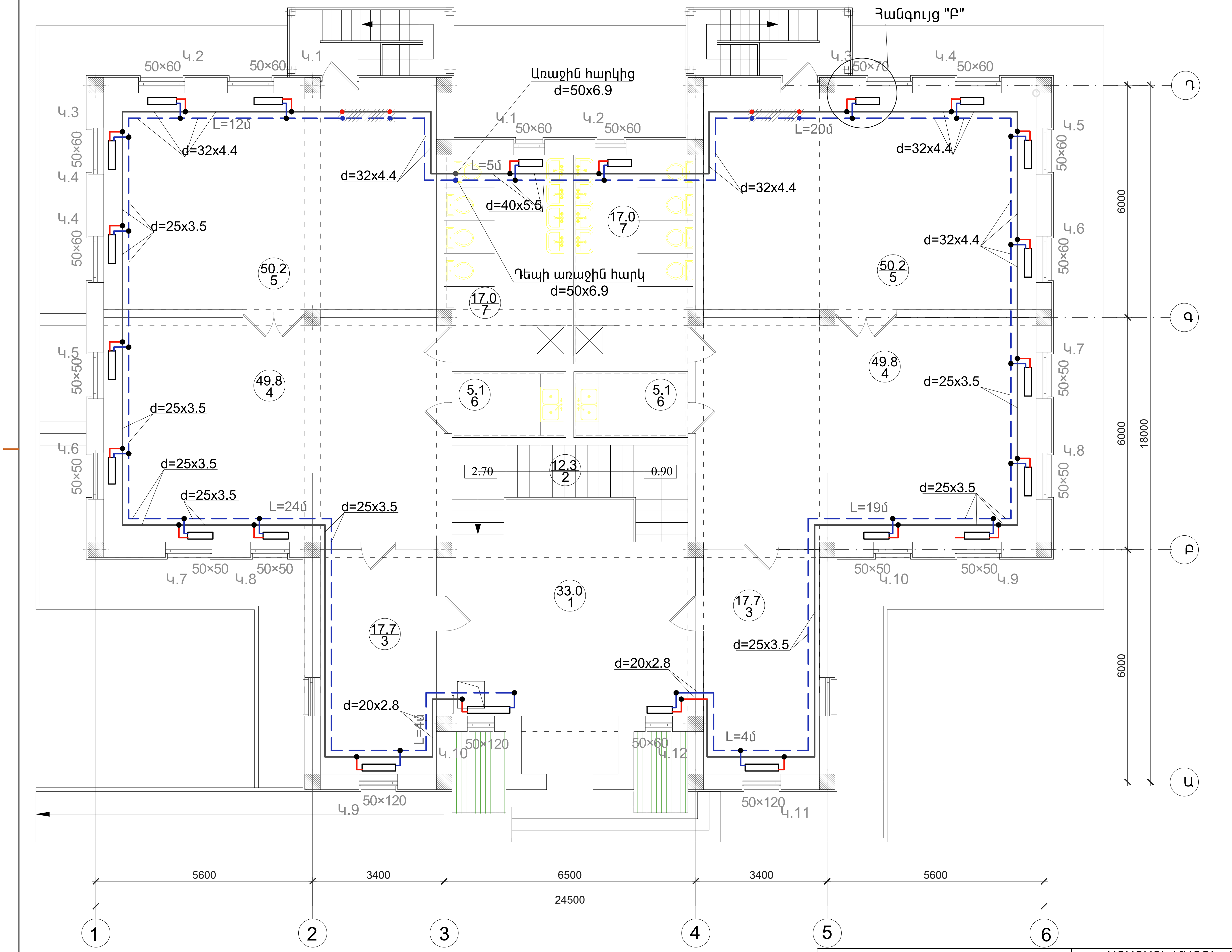

N N	ՍԵՆՅԱԿԻ ԱՆՎԱՆՈՒՄԸ/ Наименование
1	ՆԱԽԱՍՐԱՀ/ВЕСТИБЮЛЬ
2	ԱՍՏԻՃԱՆԱՎԱՆԴԱԿ/ЛЕСТНИЧНАЯ
3	ՀԱՆԴԵՐՁԱՐԱՆ/РАЗДЕВАЛКА
4	ԽԱՂԱՍԵՆՅԱԿ/ИГРОВАЯ КОМНАТА
5	ՆՆՋԱՍԵՆՅԱԿ/СПАЛЬНЯ
6	ԲՈՒՖԵՏ/БУФЕТ
7	ՍԱՆՀԱՆԳՈՒՅՑ/САНУЗЕЛ

ԾՐԱԳՐԻ ԱՌԱՋԱԴՐԱՆՔ
ЗАДАНИЕ ПРОЕКТА N 35

ԱՐԱՐԱՏԻ ՄԱՐԶԻ ՎԵԴԻ ՀԱՄԱՅՆՔԻ ՆՈՐ ՈՒՂԻ ԲՆԱԿԱՎԱՅՐԻ ՄԱՆԿԱՊԱՐՏԵԶԻ ԿԱՌՈՒՑՄԱՆ ՆԱԽԱԳԻԾ/Проект строительства детского сада поселка Нор уги, общины Веди, Араратского марза

ՊԱՇՏՈՆ ДОЛЖНОСТЬ	ԱՆՈՒՆ, ԱԶԳԱՆՈՒՆ ИМЯ, ФАМИЛИЯ	ՍՏՈՐԱԳ. ПОДПИСЬ
ՆԱԽԱԳԾ. ПРОЕКТИР.	Ա.ՀԱԿՈԲՅԱՆ А.АКОПЯН	
ՆԱԽԱԳԾ. ПРОЕКТИР.	Ս.ՍԱՀԱԿՅԱՆ С.СААКЯН	
ՆԱԽԱԳԾ. ПРОЕКТИР.	Թ. ՀՄԱՅԱԿՅԱՆ Т. АМАЯКЯН	

ՋԵՌՈՒՑՈՒՄ / ОТОПЛЕНИЕ

ՓՈՒԼ СТАДИЯ	ԹԵՐԹ ЛИСТ	ԹԵՐԹԵՐ ЛИСТОВ
ԱՆ	Ջ-3	6

Երկրորդ հարկի հատակագիծ ջեռուցման համակարգի անցկացումով Մ 1:100

ԻՆՏԵՐ էներգիա ՍՊԸ

Առաջին հարկի ջեռուցման համակարգի սխեմա

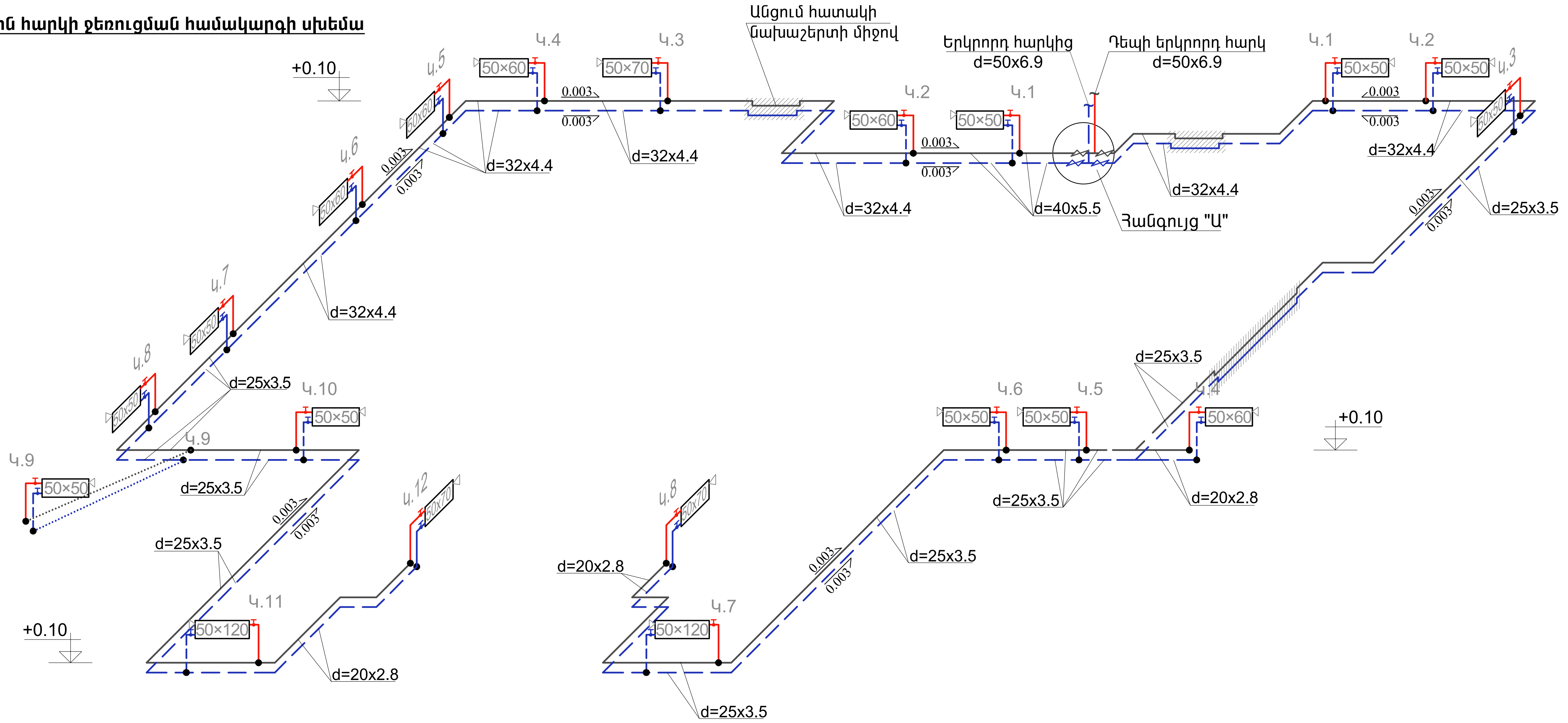

Հանգույց "Ա"

Կաթսաների տեղակայման աքսոնոմետրիկ սխեմա

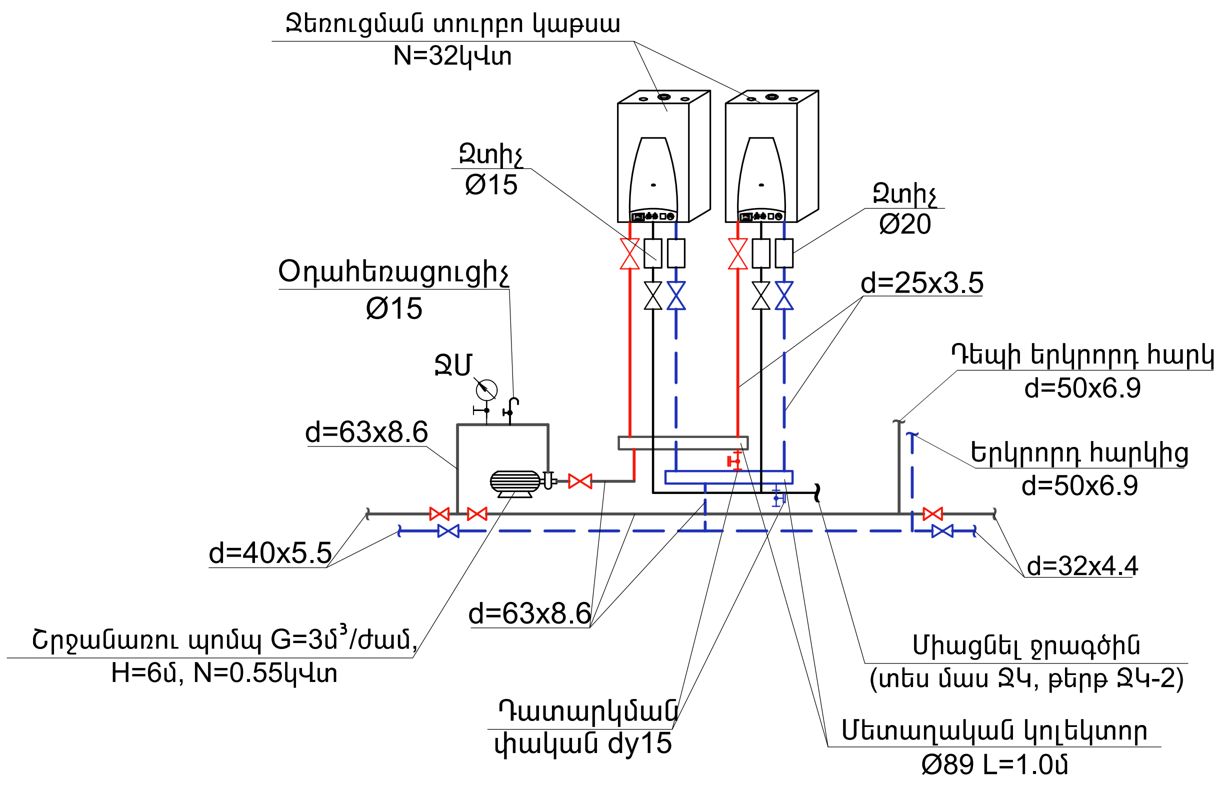

ԾՐԱԳՐԻ ԱՌԱՋԱԴՐԱՆՔ ЗАДАНИЕ ПРОЕКТА N 35			ԱՐԱՐԱՏԻ ՄԱՐԶԻ ՎԵԴԻ ՀԱՄԱՅՆՔԻ ՆՈՐ ՈՒՂԻ ԲՆԱԿԱՎԱՅՐԻ ՄԱՆԿԱՊԱՐՏԵԶԻ ԿԱՌՈՒՑՄԱՆ ՆԱԽԱԳԻԾ/Проект строительства детского сада поселка Нор уги, общины Веди, Араратского марза		
ՆԱԽԱԳԾ. ПРОЕКТИР.	Ա.ՀԱԿՈԲՅԱՆ А.АКОПЯН		ՋԵՌՈՒՑՈՒՄ / ОТОПЛЕНИЕ	ՓՈՒԼ СТАДИЯ	ԹԵՐԹ ЛИСТ	ԹԵՐԹԵՐ ЛИСТОВ
ՆԱԽԱԳԾ. ПРОЕКТИР.	Ս.ՍԱՀԱԿՅԱՆ С.СААКЯН			ԱՆ	Ջ-4	6
ՆԱԽԱԳԾ. ПРОЕКТИР.	Թ. ՀԱՄԱՅԱԿՅԱՆ Т. АМАЯКЯН		Առաջին հարկի ջեռուցման համակարգի սխեմա	ԻՆՏԵՐ էներգիա		
ՊԱՇՏՈՆ ДОЛЖНОСТЬ	ԱՆՈՒՆ, ԱԶԳԱՆՈՒՆ ИМЯ, ФАМИЛИЯ	ՍՏՈՐԱԳԻՐ ПОДПИСЬ				

Երկրորդ հարկի ջեռուցման համակարգի սխեմա

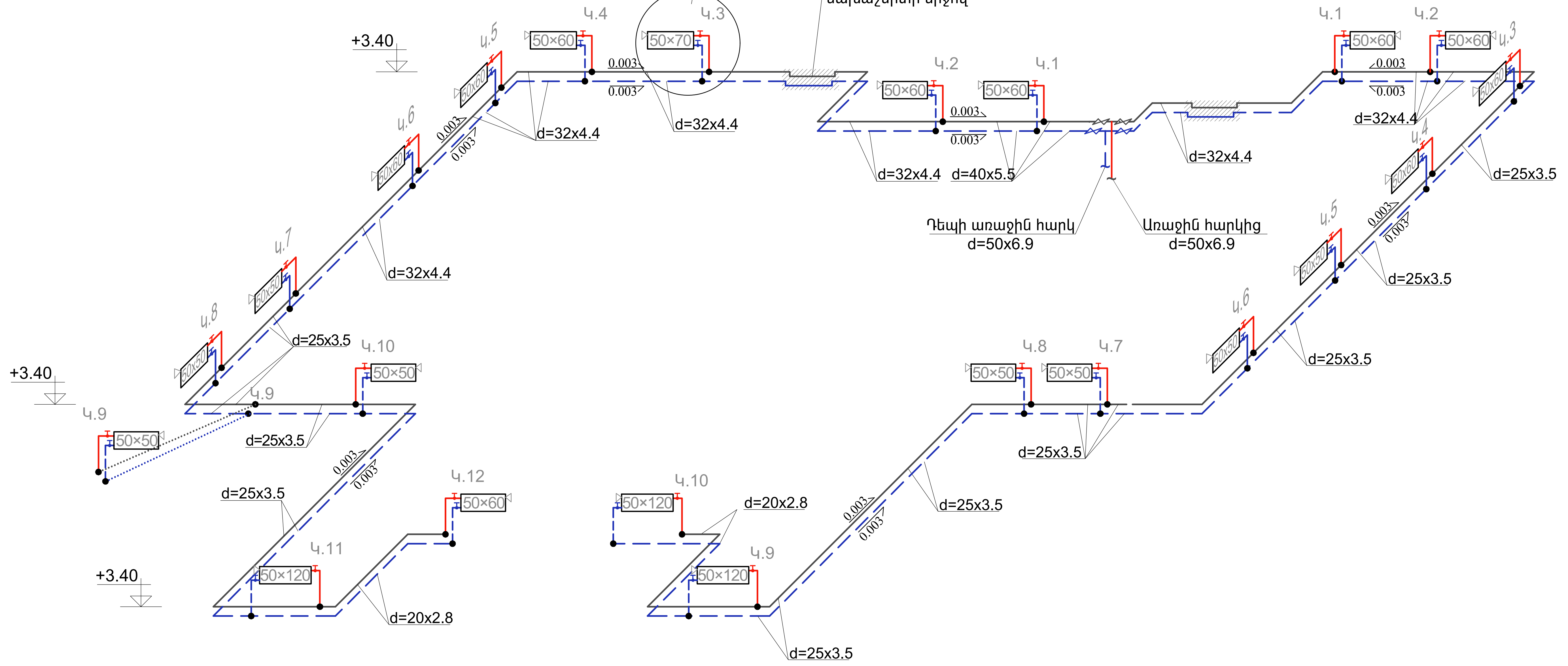

Հանգույց "Բ"

Կ.3-ի մոնտաժային սխեմա

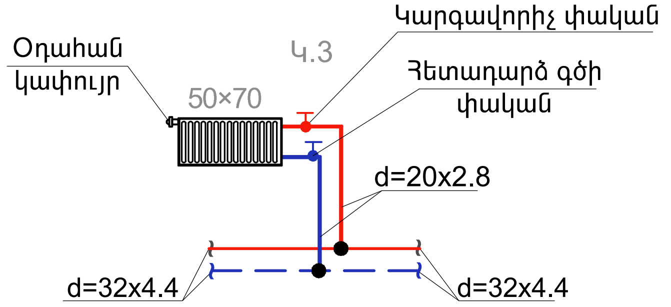

Ծանոթություն

Բոլոր կանգնակների և առբերիչների տրամագծերն ընդունել d=20x2.8մմ

ԾՐԱԳՐԻ ԱՌԱՋԱԴՐԱՆՔ ЗАДАНИЕ ПРОЕКТА N 35			ԱՐԱՐԱՏԻ ՄԱՐԶԻ ՎԵԴԻ ՀԱՄԱՅՆՔԻ ՆՈՐ ՈՒՂԻ ԲՆԱԿԱՎԱՅՐԻ ՄԱՆԿԱՊԱՐՏԵԶԻ ԿԱՌՈՒՑՄԱՆ ՆԱԽԱԳԻԾ/Проект строительства детского сада поселка Нор уги, общины Веди, Араратского марза
ՆԱԽԱԳԾ. ПРОЕКТИР.	Ա.ՀԱԿՈԲՅԱՆ А.АКОПЯН		ՋԵՌՈՒՑՈՒՄ / ОТОПЛЕНИЕ
ՆԱԽԱԳԾ. ПРОЕКТИР.	Ս.ՍԱՀԱԿՅԱՆ С.СААКЯН		ՓՈՒԼ СТАДИЯ: ԱՆ; ԹԵՐԹ ЛИСТ: Ջ-5; ԹԵՐԹԵՐ ЛИСТОВ: 6
ՆԱԽԱԳԾ. ПРОЕКТИР.	Թ. ՀԱՄԱՅԱԿՅԱՆ Т. АМАЯКЯН		Երկրորդ հարկի ջեռուցման համակարգի սխեմա
ՊԱՇՏՈՆ ДОЛЖНОСТЬ	ԱՆՈՒՆ, ԱԶԳԱՆՈՒՆ ИМЯ, ФАМИЛИЯ	ՍՏՈՐԱԳ. ПОДПИСЬ	ԻՆՏԵՐ Էներգիա ՍՊԸ

ՋԵՌՈՒՑՄԱՆ ՀԱՄԱԿԱՐԳԻ ՄԱՍՆԱԳԻՐ

NN	Սարքավորումների և նյութերի անվանումը	Տիպը	Չափման միավորը	Քանակը	Միավորի մասսան
1	2	3	4	5	6
1	Ջեռուցման տուրբո կաթսա N=32կՎտ, (ներառյալ ծխատարը)		լր-զմ	2	
2	Ջեռուցման պողպատե պանելային մարտկոց 1,08կՎտ,50x50		հատ	18	
3	Ջեռուցման պողպատե պանելային մարտկոց 1,295կՎտ,50x60		հատ	15	
4	Ջեռուցման պողպատե պանելային մարտկոց 1.51կՎտ,50x70		հատ	4	
5	Ջեռուցման պողպատե պանելային մարտկոց 2.59կՎտ,50x120		հատ	5	
6	Շրջանառու պոմպ G=3մ³/ժամ, H=6մ, N=0.55կՎտ		հատ	1	
7	Մետաղական կոլեկտոր Ø89x3.5, L=1.0մ		հատ	2	
8	Օդահեռացուցիչ Ø15		հատ	1	
9	Ջերմամանոմետր		հատ	1	
10	Զտիչ Ø20մմ		հատ	2	
11	Զտիչ Ø15մմ		հատ	2	
12	Խցափակիչ Ø89x3.5		հատ	4	
13	Պոլիպրոպիլենային խողովակներ d=20x2.8մմ, ներառյալ ձևավոր մասերը		գծ.մ	76.0	
14	Պոլիպրոպիլենային խողովակներ d=25x3.25մմ, ներառյալ ձևավոր մասերը		գծ.մ	181.0	
15	Պոլիպրոպիլենային խողովակներ d=32x4.4մմ, ներառյալ ձևավոր մասերը		գծ.մ	133.0	
16	Պոլիպրոպիլենային խողովակներ d=40x5.5մմ, ներառյալ ձևավոր մասերը		գծ.մ	19.0	
17	Պոլիպրոպիլենային խողովակներ d=50x6.9մմ, ներառյալ ձևավոր մասերը		գծ.մ	7.0	
18	Պոլիպրոպիլենային խողովակներ d=63x8.6մմ, ներառյալ ձևավոր մասերը		գծ.մ	6.0	
19	Արույրե փական dy15մմ		հատ	2	
20	Արույրե փական dy20մմ		հատ	4	
21	Արույրե փական dy25մմ		հատ	4	
22	Արույրե փական dy32մմ		հատ	4	
23	Արույրե փական dy50մմ		հատ	2	
24	Դատարկման փական dy15մմ		հատ	2	
25	Կարգավորիչ փական dy15մմ		հատ	42	
26	Հետադարձ գծի փական dy15մմ		հատ	42	

1	2	3	4	5
27	Պարկուճների տեղադրում միջնորմներում Ø25x2.5, L=100մմ		հատ	2
28	Պարկուճների տեղադրում միջնորմներում Ø38x2.5, L=200մմ		հատ	4
29	Պարկուճների տեղադրում միջնորմներում Ø38x2.5, L=100մմ		հատ	6
30	Պարկուճների տեղադրում քարե պատերում Ø25x2.5, L=400մմ		հատ	20
31	Պարկուճների տեղադրում քարե պատերում Ø38x2.5, L=400մմ		հատ	16
32	Պարկուճների տեղադրում միջհարկային ծածկում Ø57x3.0, L=350մմ		հատ	2
33	Ռետինե ջերմամեկուսիչ խողովակ Ø25 հատակի նախաշերտի միջով անցնող խողովակների համար		գծ.մ	14.0
34	Պատյան փայտատաշեղային սալերով լամինացված միակողմանի հիմնակմախքի վրա ջեռուցման խողովակների համար		մ²	49.5
35	Պողպատե շրջանակներ L25x25x2 անկյունակներից, l=537մ, յուղաներկումով		տն	0.39
36	Ջեռուցման համակարգի հիդրավլիկ փորձարկում		գծ.մ	422.0
37	Կաթսաների կարգաբերում և գործարկում, պարամետրերի գործիքային ստուգումով		լր-զմ	2

Հատույթ 1-1
Ջեռուցման խողովակների պատյան

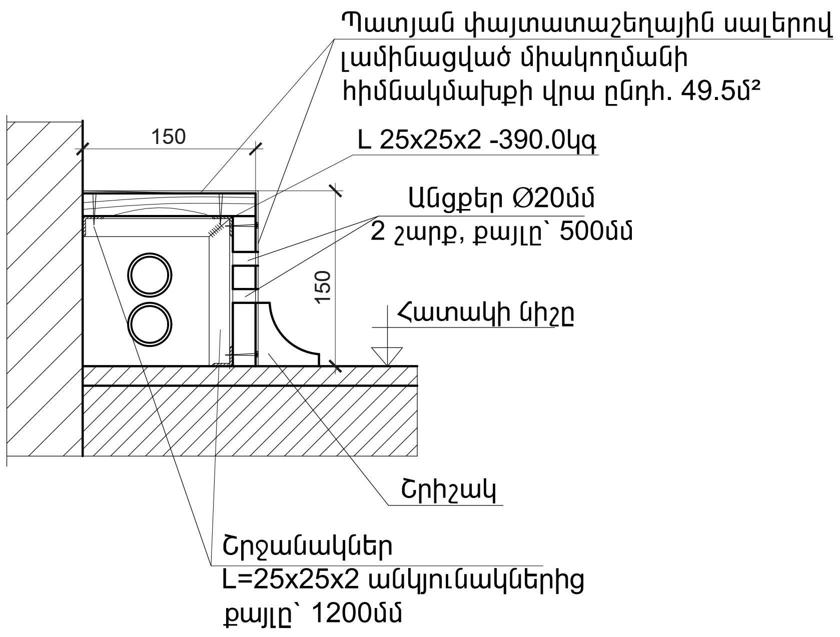

ԾՐԱԳՐԻ ԱՌԱՋԱԴՐԱՆՔ ЗАДАНИЕ ПРОЕКТА N 35			ԱՐԱՐԱՏԻ ՄԱՐԶԻ ՎԵԴԻ ՀԱՄԱՅՆՔԻ ՆՈՐ ՈՒՂԻ ԲՆԱԿԱՎԱՅՐԻ ՄԱՆԿԱՊԱՐՏԵԶԻ ԿԱՌՈՒՑՄԱՆ ՆԱԽԱԳԻԾ/Проект строительства детского сада поселка Нор уги, общины Веди, Араратского марза			
ՆԱԽԱԳԾ. ПРОЕКТИР.	Ա.ՀԱԿՈԲՅԱՆ А.АКОПЯН		ՋԵՌՈՒՑՈՒՄ / ОТОПЛЕНИЕ	ՓՈՒԼ СТАДИЯ	ԹԵՐԹ ЛИСТ	ԹԵՐԹԵՐ ЛИСТОВ
ՆԱԽԱԳԾ. ПРОЕКТИР.	Ս.ՍԱՀԱԿՅԱՆ С.СААКЯН			ԱՆ	Ջ-6	6
ՆԱԽԱԳԾ. ПРОЕКТИР.	Թ. ՀՄԱՅԱԿՅԱՆ Т. АМАЯКЯН		Ջեռուցման համակարգի մասնագիր	INTER energia	ԻՆՏԵՐ էներգիա ՍՊԸ	
ՊԱՇՏՈՆ ДОЛЖНОСТЬ	ԱՆՈՒՆ, ԱԶԳԱՆՈՒՆ ИМЯ, ФАМИЛИЯ	ՍՏՈՐԱԳ. ПОДПИСЬ				